平成３０年度　第５７回神奈川県中学校剣道大会
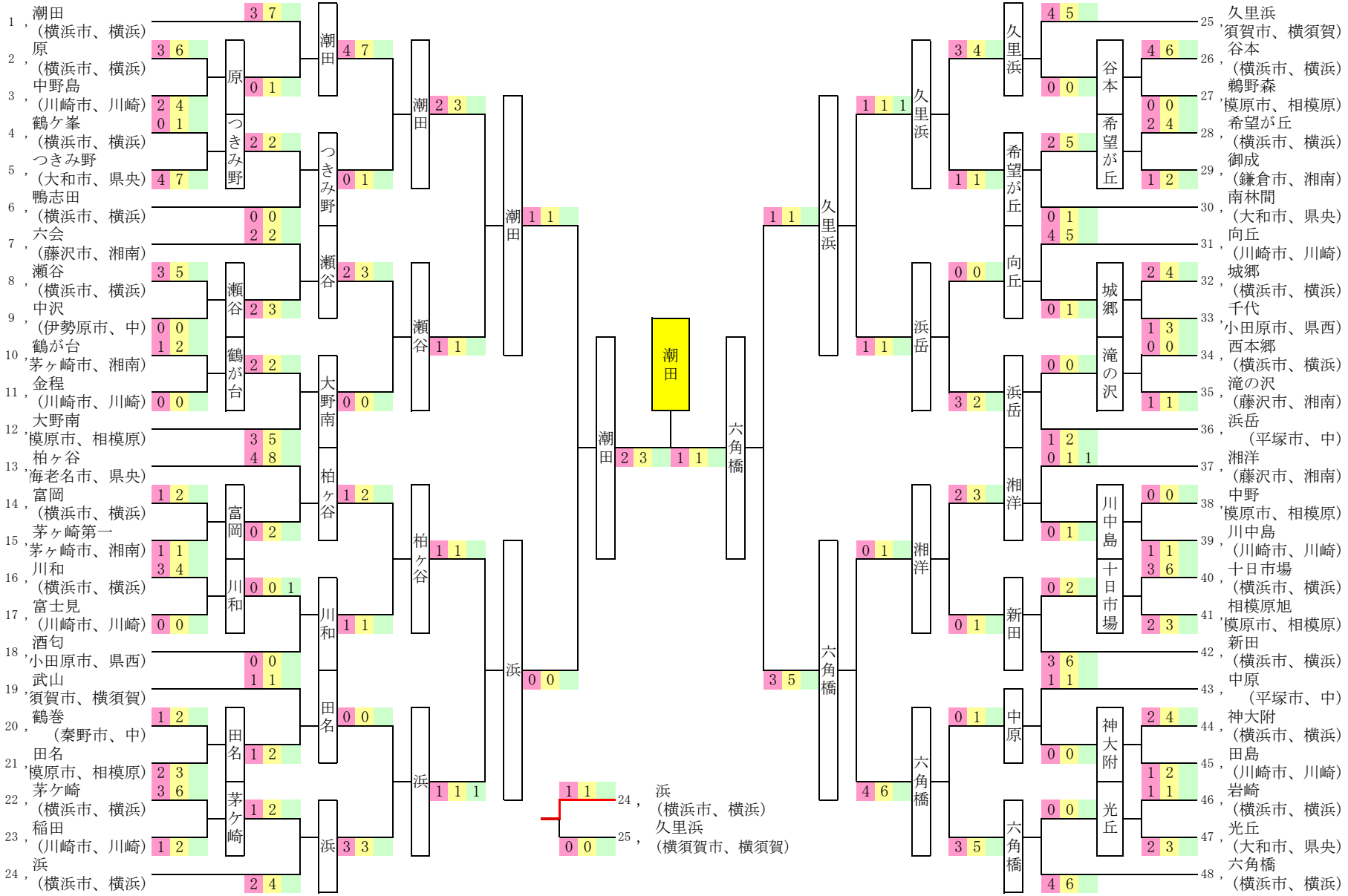
女　子　団　体