第2回新人研修会（1年生錬成大会） H.28.3.20 ひらつかアリーナ

優勝　準優勝　第三位　ベスト8

男子B・合同トーナメント

1	浜岳・大野［中］	
2	白山・酒匂［県西］	
3	東高津・向丘［川崎］	
4	鶴嶺・浜須賀［湘南］	
5	永田・横浜旭［横浜2］	
6	泉が丘・大道・南瀬谷［横浜6］	
7	浦賀・大楠［横須賀］	
8	二宮・つきみ野［中］	
9	相模原旭・保土ケ谷［相模原］	
10	西中原C［川崎］	
11	荏田南・中川西［横浜5］	
12	海西・柏ヶ谷［県央］	
13	金沢・蒔田［横浜3］	
14		
15	湘洋B［湘南］	
16	岡津B［横浜6］	
17	御幸・金程［川崎］	
18	東山田B［横浜5］	
19	光丘・大和［県央］	
20	横浜南が丘・飯島［横浜2］	
21	鶴が台・円蔵［湘南］	
22	秦野南が丘・本町［中］	
23	愛川東・引地台［県央］	
24	樽町・大綱［横浜4］	
25	舞岡・戸塚［横浜6］	
26	鶴見B［横浜1］	
27	山城・中原・山王［中］	
28	岩崎・西谷・横浜橘［横浜2］	
29	玉縄・御成・鎌倉学園［湘南］	

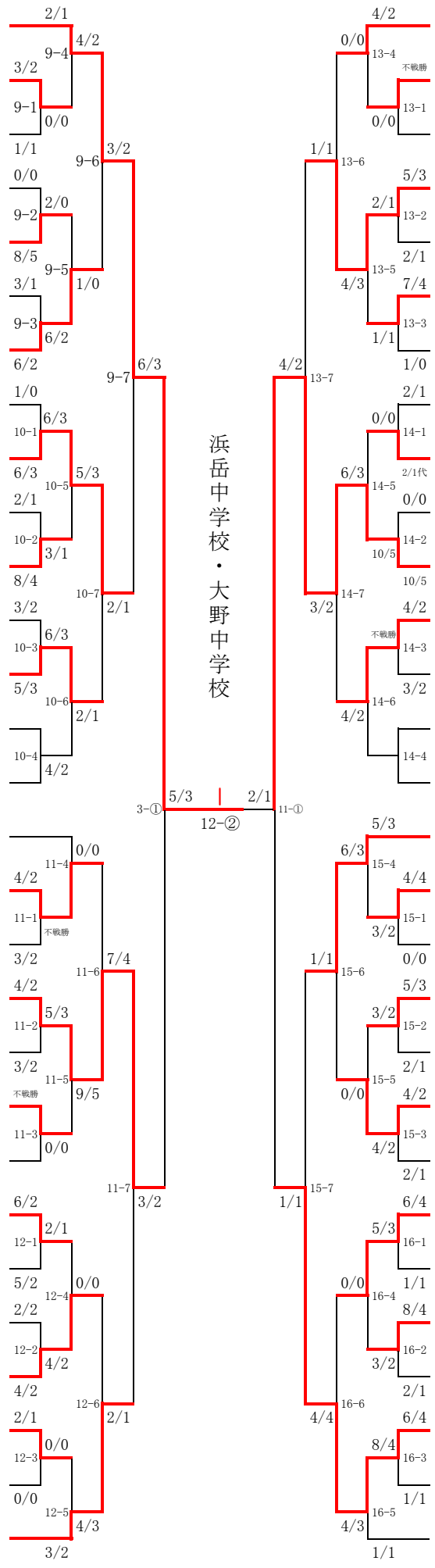

	桐陰学園B［横浜5］	30
	横浜南B［横浜2］	31
	鵠沼・湘洋［湘南］	32
	愛川中原・南林間［県央］	33
	湯河原・酒匂・鴨宮［県西］	34
	相模丘・城山［相模原］	35
	瀬谷・浜［横浜6］	36
	井田・西中原［川崎］	37
	あかね台B［横浜5］	38
	田奈・東鴨居［横浜4］	39
	大津B［横須賀］	40
	国府・上郷［中］	41
	老松・港［横浜1］	42
	サレジオ学院B［横浜5］	43
		44
	日大・関東六浦［横浜4］	45
	西中原B［川崎］予備2	46
	渋谷・つきみ野［県央］	47
	神明・大津・久里浜［横須賀］	48
	浅野B［横浜1］	49
	逗子開成B［横須賀］	50
	湘洋C［湘南］	51
	いずみ野・中和田・大正［横浜6］	52
	秦野東・秦野南［中］	53
	川和・中山［横浜5］	54
	岡村・洋光台第一・汐見台［横浜3］	55
	東海大相模・鎌倉学園［相模原］	56
	六会・滝の沢・明治［湘南］	57
	南戸塚B［横浜6］	58